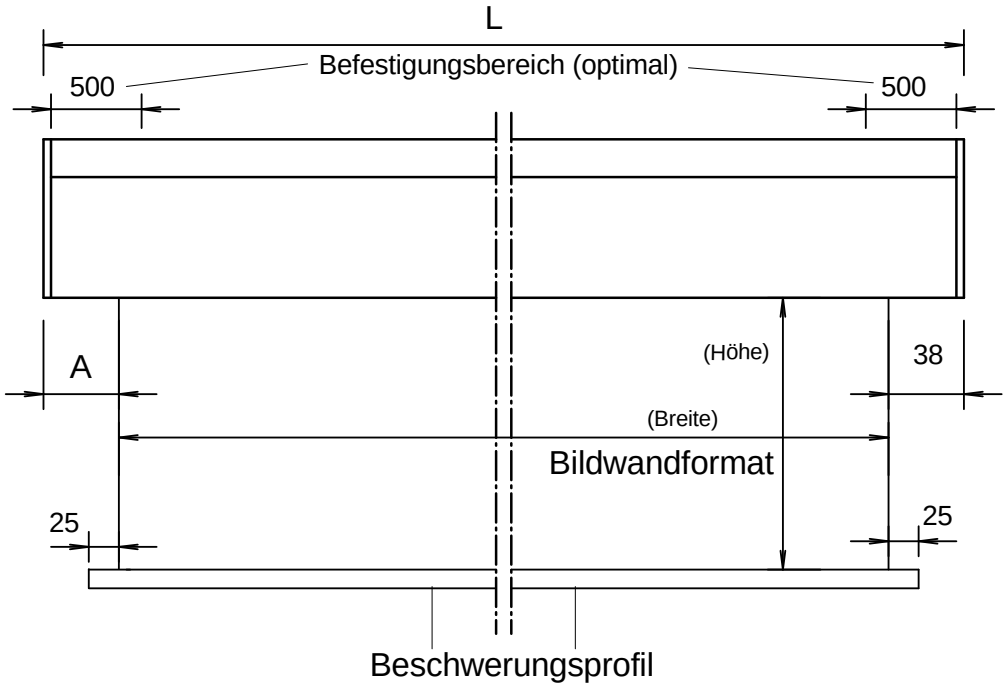

Einbausituation: Projektionstuch vorn ablaufend bei Aufprojektion

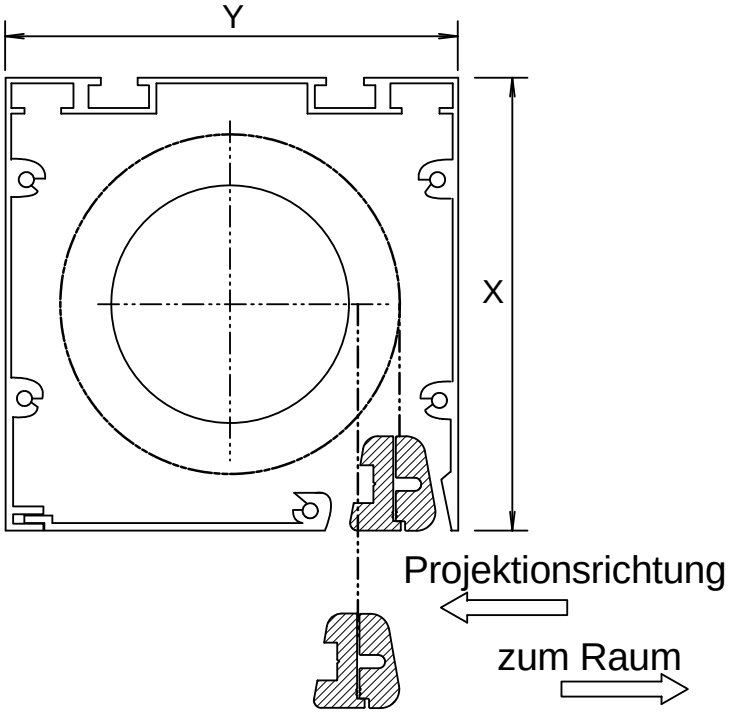

Wandmontage

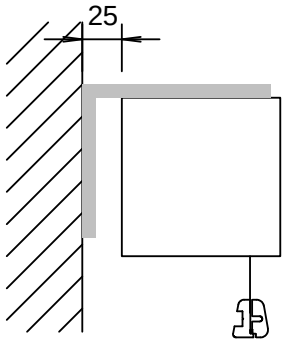

Montage in abgehängter Decke

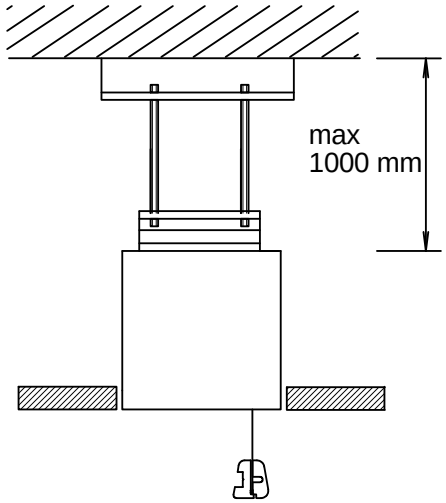

Deckenmontage

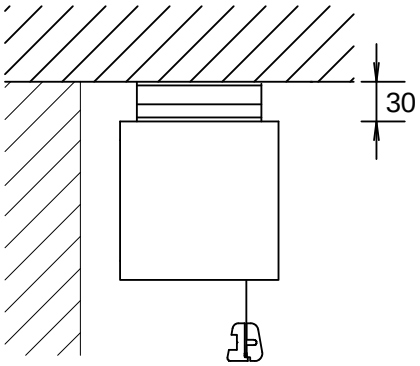

Deckenhalter

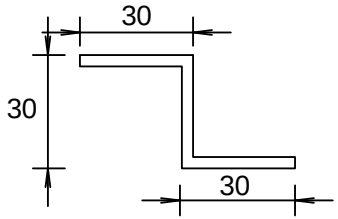

Wandhalter

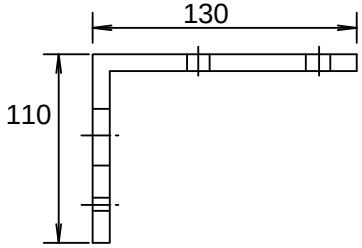

ATRIUM LICHTBILDWÄNDE GMBH

Leichtmetallstr. 24 * D- 42781 Haan- Gruiten * Fon 02104- 23350 * Fax 233510

Lichtbildwandtyp: ATRIUM "PROFI-CLASSIC"

Bildwandformat in mm			Kastenmaße in mm				Gewicht
Breite	x	Höhe	L	A	X	Y	in kg
1500	x	1500	1576	38	120	120	16
1600	x	1200	1676	38	120	120	16
1800	x	1800	1876	38	120	120	18
2000	x	1125	2076	38	120	120	18
2000	x	1500	2076	38	120	120	19
2000	x	2000	2076	38	120	120	22
2400	x	1350	2476	38	120	120	22
2400	x	1800	2476	38	120	120	23
2500	x	2000	2576	38	120	120	24
2500	x	2500	2576	38	120	120	25
2800	x	1575	2876	38	120	120	26
2800	x	2100	2876	38	120	120	27
3000	x	3000	3076	38	120	120	31
3200	x	1800	3276	38	120	120	35
3500	x	1970	3576	38	120	120	38
3500	x	2625	3576	38	120	120	40

Techn. Änderungen vorbehalten Zg.-Nr. CLA-VO2.DVG 10.05.07

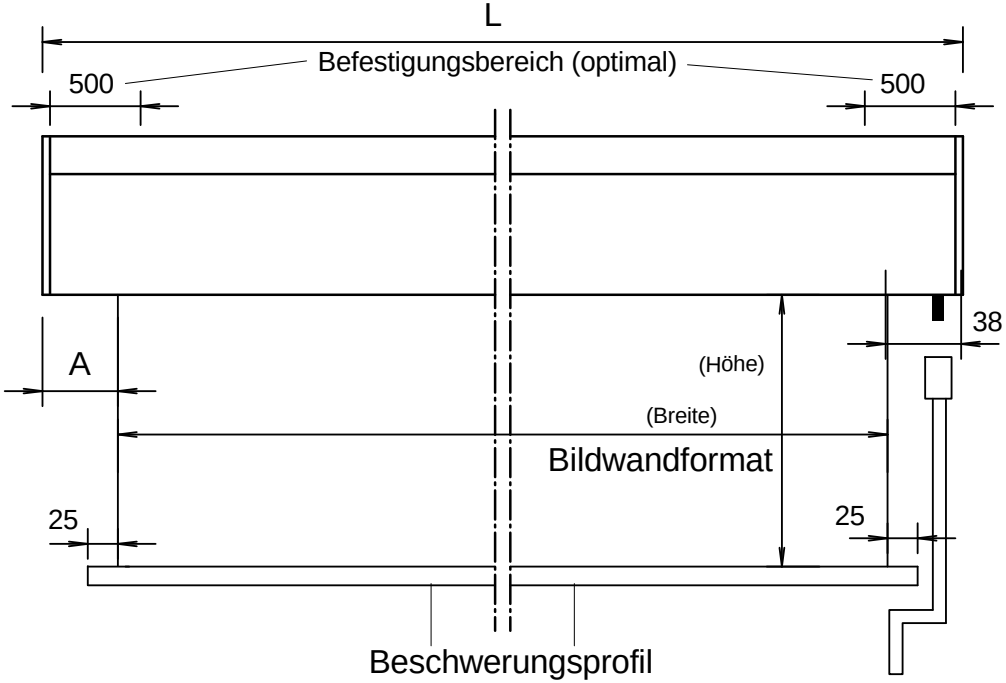

Einbausituation: Projektionstuch vorn ablaufend bei Aufprojektion

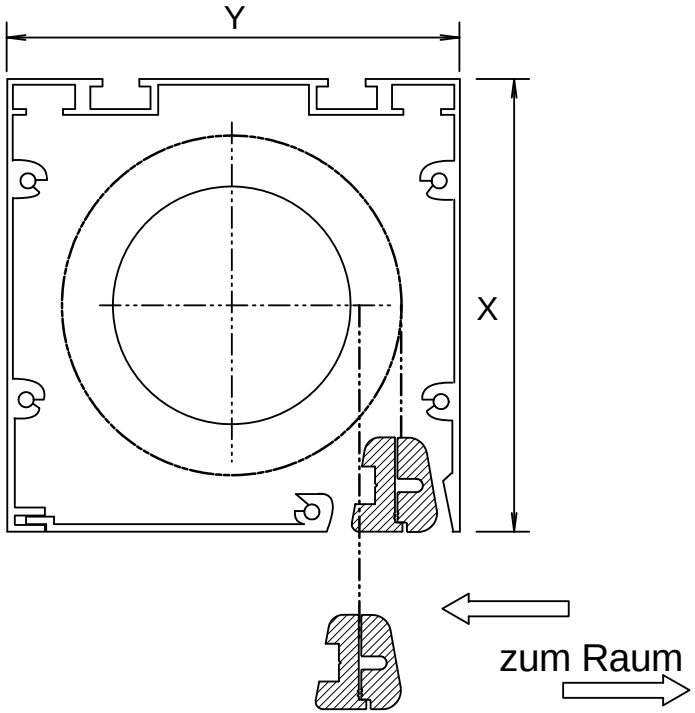

Wandmontage

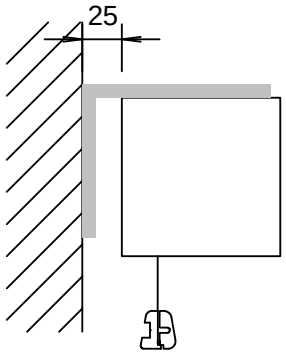

Montage in abgehängter Decke

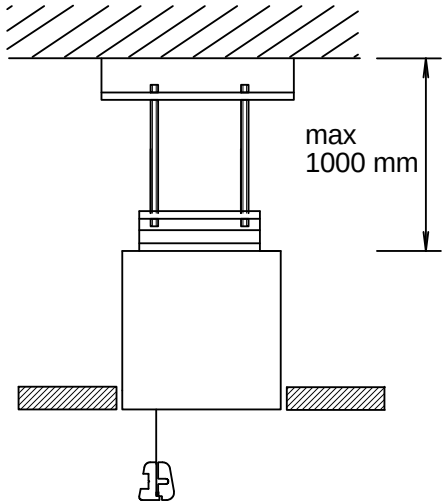

Deckenmontage

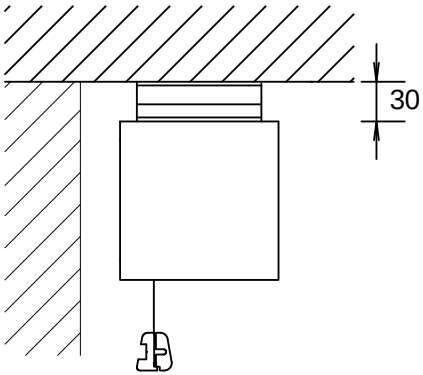

Deckenhalter

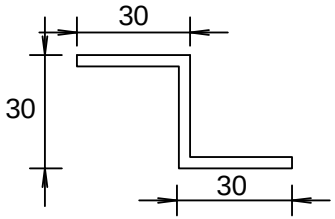

Wandhalter

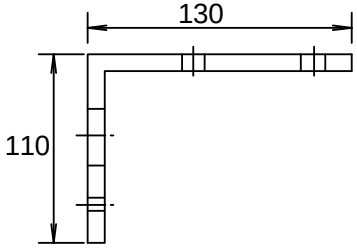

ATRIUM LICHTBILDWÄNDE GMBH

Leichtmetallstr. 24 * D- 42781 Haan- Gruiten * Fon 02104- 23350 * Fax 233510

Lichtbildwandtyp: ATRIUM "PROFI-CLASSIC"

Bildwandformat in mm			Kastenmaße in mm				Gewicht
Breite	x	Höhe	L	A	X	Y	in kg
1500	x	1500	1576	38	120	120	16
1600	x	1200	1676	38	120	120	16
1800	x	1800	1876	38	120	120	18
2000	x	1125	2076	38	120	120	18
2000	x	1500	2076	38	120	120	19
2000	x	2000	2076	38	120	120	22
2400	x	1350	2476	38	120	120	22
2400	x	1800	2476	38	120	120	23
2500	x	2000	2576	38	120	120	24
2500	x	2500	2576	38	120	120	25
2800	x	1575	2876	38	120	120	26
2800	x	2100	2876	38	120	120	27
3200	x	1800	3276	38	120	120	35

Techn. Änderungen vorbehalten Zg.-Nr. CLA-KUV1.DVG 10.05.07

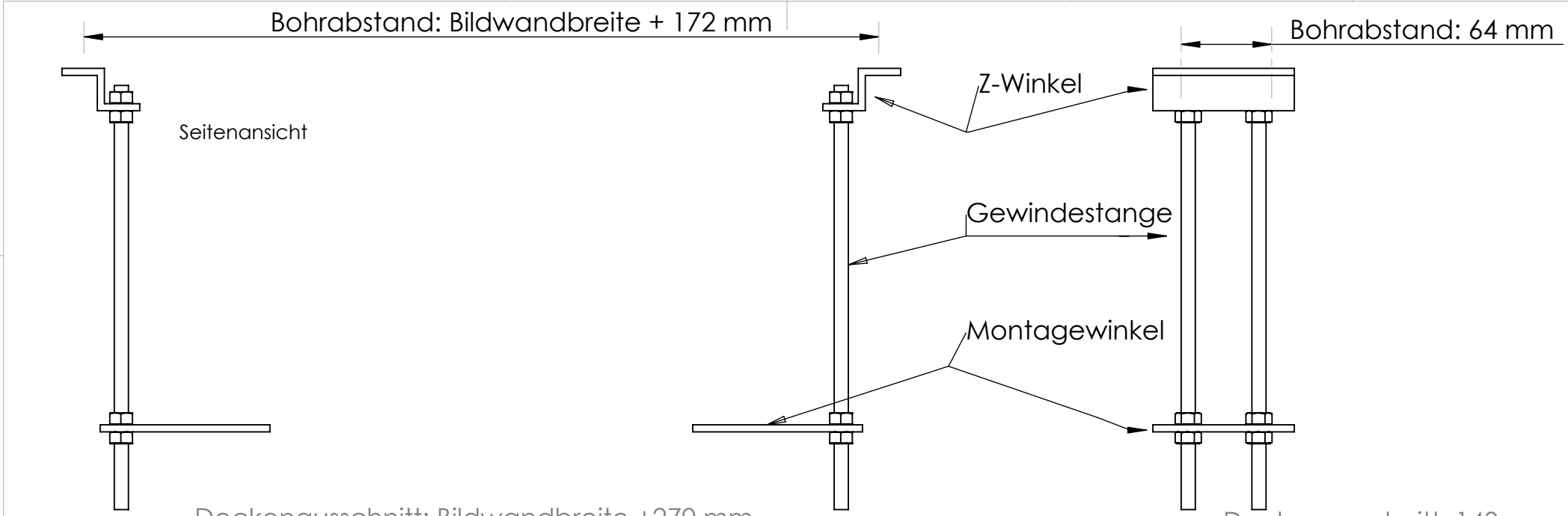

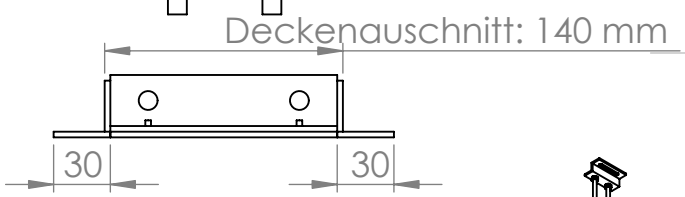

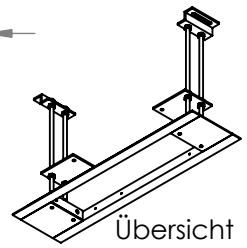

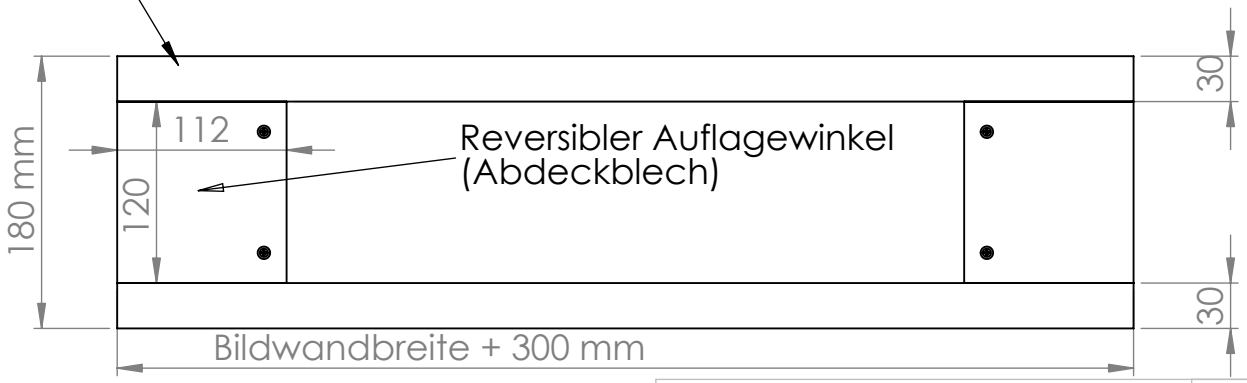

Unteransicht

zul. Abw.:	Projektname /-Nr.: **BCLZ-RAW9010**		
	Maßstab: ohne	Gewicht:	
Oberfläche:	Werkstoff:		
	Benennung: Reversible Auflagewinkel Profi-Classic (Set)		
	Zeichnungs-Nr. Classic_Set_Reversible Auflagewinkel		A4
		Seite 1 v. 1	

Datum:	Name:
26.3.07	**Go.**
26.7.07	

ATRIUM Lichtbildwände GmbH
Leichtmetallstr. 24 D-42781 Haan-Gruiten
Fon: 02104-2335-0 Fax: 02104 2335-10
Email: info@atrium-screens.de

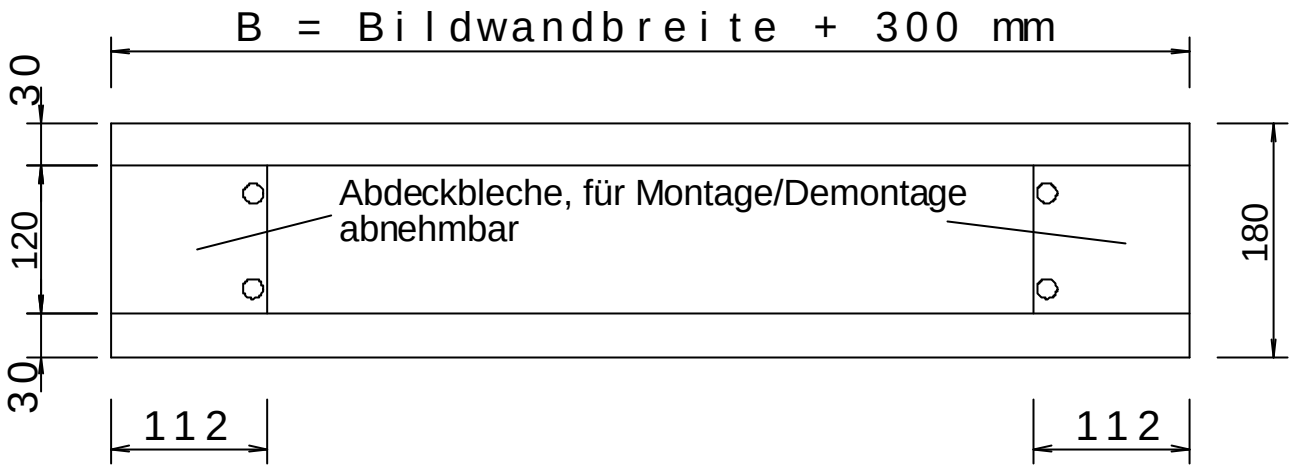

Ansicht - schematische Darstellung f. abgehängte Decke

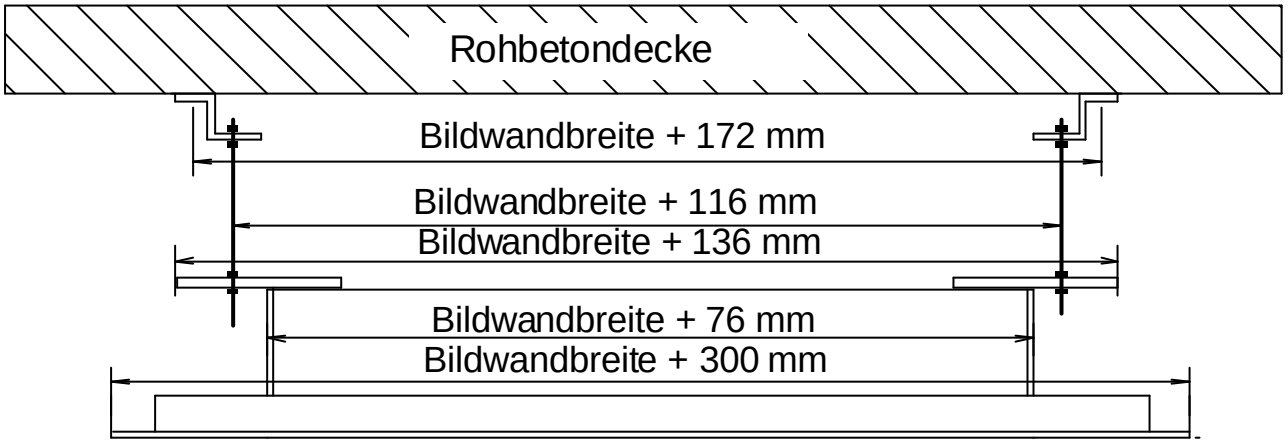

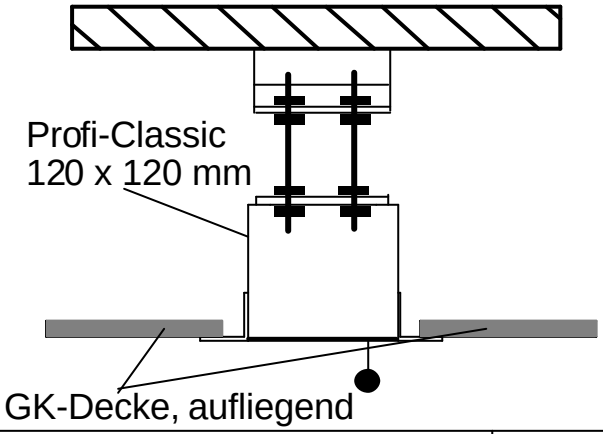

Deckenausschnitt 140 x (B + 270) mm
mit Bohrbild für M10 Gewindestangen
mit Z-Winkel verschraubt

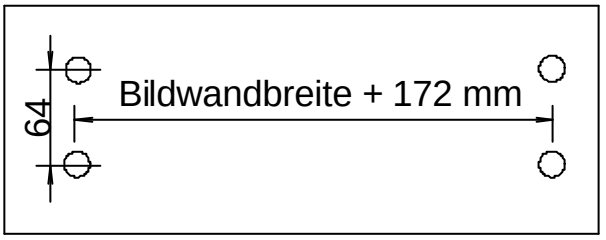

ATRIUM Lichtbildwände GmbH Leichtmetallstr. 24 * D-42781 Haan Fon 0 21 04-23 35 0 * Fax 23 35 10				zul. Abw.: ISO 2768-m Oberfläche: .	Werkstoff: .	
					Maßstab: 0.M.	Gewicht: .
					Projektname: Projektnummer:	
					Benennung: CLA Integral mit aussenliegenden Abdeckblechen	
.	Masze .	17.06.05	BE	Datum / Name		
.	.	.	.	Bearb. 09.06.05 BE		
.	.	.	.	Gepr.	Zeichnungsnummer: CLA-IN-A.DVG	Blatt / Bl.
.	.	.	.	Unter-schrift		
.	.	.	.		Ers. f.: -	Ursprung: -
Zust.	Änderung	Datum	Name			

Diese Zeichnung darf ohne unsere ausdrückliche Genehmigung weder vervielfältigt, noch Dritten zur Einsicht überlassen oder in sonstiger Weise inhaltlich mitgeteilt werden.

Änderungen nur mit CAD